# 道路維持車両があっという間に給水車に変身！

# 軽量コンパクト飲料水槽

## ～湿塩散布車用～

☆ 道路維持作業車両(湿塩散布車、除雪専用車、トラック等)を、必要な時のみ短時間で給水車に変更することが出来る、車載型飲料水専用水槽の登場です。

水槽保管時

水槽ケース内

水槽を広げた状態

水槽搭載状況

※デモ用のタンクの為オレンジ色を使用
実際のタンクの色は、ライトブルー

給水状況

☆ 製品特徴

① 被災現場等への輸送を考慮した安全設計
② 簡単作業で組立から注水までわずか２０分
③ 折りたたみ式のため保管スペースをとらず、軽量
④ 長期保管、衛生面を考慮してプラスチックケースに収納
⑤ 水槽を使用した場合は当社にて洗浄、滅菌を行い何度でも使用可能　※1
⑥ 素材は専用ターポリン製で水道法、食品衛生法の基準に適合

☆ 使用例

① 給水設備故障、受水槽故障、改良工事時の仮設水槽及び飲料水の輸送
② 災害時の仮設水槽及び被災地への飲料水輸送

※1　清掃、滅菌は有料となっています。
　2　湿塩散布車に設置するためには、水槽ベースキットが別に必要です。(別カタログに記載)

株式会社ジェイファスト

## 仕　　様

飲料水キット

①水槽

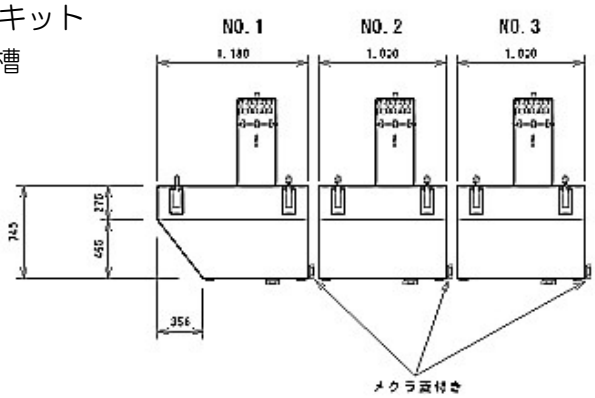


① 容　量　約 1600ℓ/個(6t 用)

② 重　量　約 11 kg/個

③ 付属品　給水ホース（カムロック含む）
- 3000L×1
- 4000L×1
- 5000L×1

※湿塩散布車 1 台当り　3水槽必要

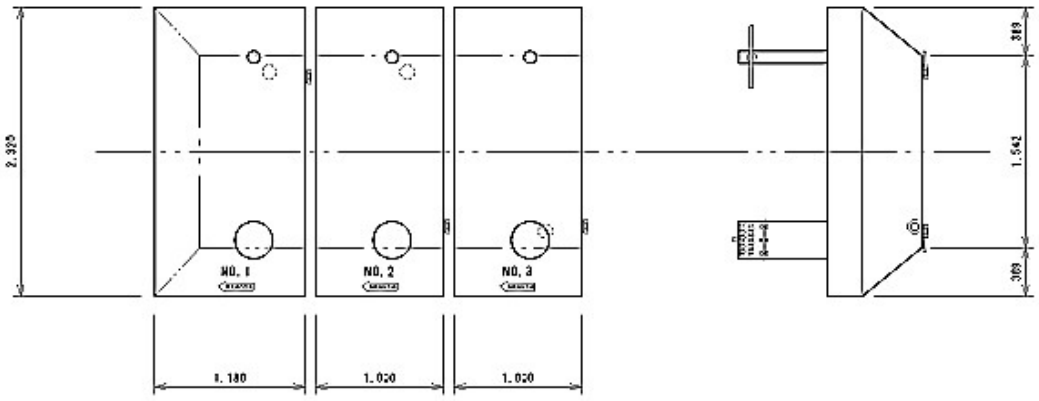


②給水器

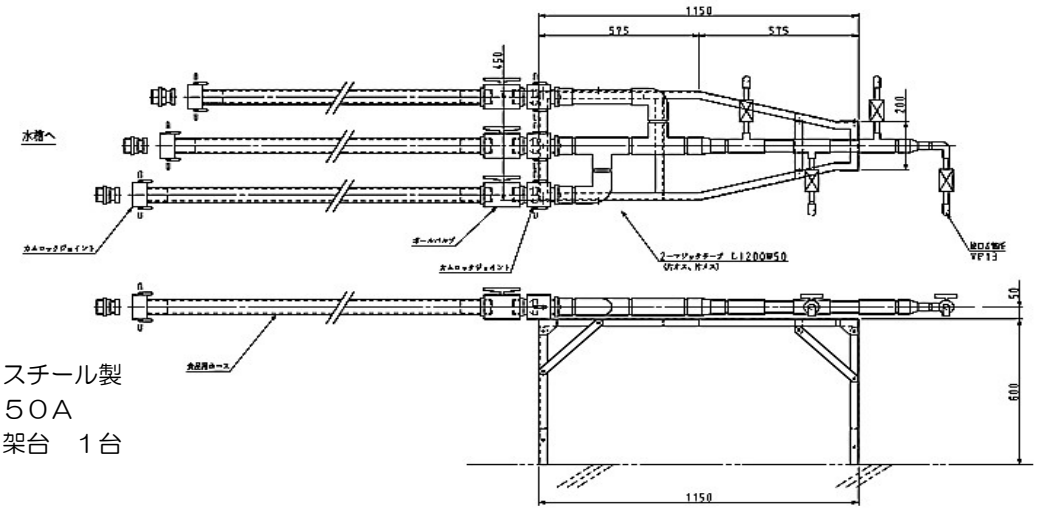


① 材　質　スチール製

② 口　径　５０Ａ

③ 付属品　架台　１台

**★特許取得 特許第 5459981 号 製品**

西日本高速道路㈱・ HANTA 範多機械㈱

岩崎工業㈱・ ㈱ジェイファスト


製造

株式会社ナショナルマリンプラスチック

〒530-0047

大阪市北区西天満 3-5-18

TEL 06-6361-6843　FAX 06-6361-6846

販売代理店

株式会社ジェイファスト 大阪支店

〒542-0081

大阪市中央区南船場 1-14-10

TEL 06-6264-7766　FAX 06-6264-7776

URL http://www.j-fast.co.jp



カタログ記載内容

２０１６年１０月現在